AÉRONOV

AÉROGOMMEUSE NOVGOM

Manuel de l’utilisateur

Lire attentivement avant toute utilisation

Ver. 8.20.20

TABLE DES MATIERES

Vérifier les éléments livrés ..... Page 2-2

PREMIER DÉMARRAGE

Identifier les différents éléments et réglages ..... Page 3
Alimentation d'air ..... Page 4-1
Recommendation en matiere de sécurité ..... Page 4-2
Remplissage du granulat ..... Page 5-1
Mise en marche ..... Page 5-2

MAÎTRISE DES DIFFÉRENTS RÉGLAGES

Pression de travail ..... Page 6-1
Vanne de distribution sélective ..... Page 6-2
Vanne à double fonction ..... Page 7

OPTIONS ET ACCESSOIRES

Les différents types de buse ..... Page 8-1
Pièces de rechange ..... Page 8-2
Options et accessoires disponibles ..... Page 9

APPENDICE

Foire aux questions ..... Page 10
Guide de dépannage ..... Page 11 à 14
Caractéristiques techniques ..... Page 15-1
Entretien ..... Page 15-2
Garantie ..... Page 16-1
Déclaration de conformité ..... Page 16-2

- Ce mode d'emploi a été rédigé avant la fabrication de l'appareil
- Certaines pièces et caractéristiques peuvent varier à la suite d'améliorations.

- Pendant l'utilisation, l'aérogommeuse doit toujours être en position vertical, de même durant le transport si elle contient de l'abrasif.
- Placer l'aérogommeuse le plus loin possible de la zone de travail
- N'utiliser que des pièces de rechange d'origine certifiées par AERO-NOV
- Ne pas remplir la machine avec tout autre produit que ceux préconisés par AERO-NOV

IMPORTANT :

NE JAMAIS REMPLIR LA MACHINE À PLUS DE 3/4 DE SA CAPACITÉ

Vérifier les éléments livrés

Vérifiez que les éléments et accessoires suivants vous ont été fournis :

Emballage N°1 contenant :
- 1 Aérogommeuse NOVGOM 17

Emballage N°2 contenant :
- 1 Entonnoir de remplissage avec flexible
- 1 Manuel de l'utilisateur
- 1 Déclaration UE de conformité
- 1 Certificat de soupape de sécurité

Tous les équipements et accessoires sont contrôlés avant expédition, cependant vérifiez l'état et le contenu de chaque emballage.

PREMIER DÉMARRAGE

Identifier les différents éléments et réglages

1 Vanne à double fonction
Permet un réglage secondaire et avec précision du débit d'abrasif, permet également le décolmatage de l'aérogommeuse en cas d'humidité

2 Commande Marche / Arret
Contrôle le démarrage ou l'arret de la projection (aucun réglage progressif)

3 Ensemble buse et porte buse
L'aérogommeuse accepte des buses de Ø 2 à 6,5 mm

4 Vanne de réglage sélective
Permet de sélectionner un orifice de distribution selon l'abrasif utilisé (5 positions disponibles)

5 Soupape de sécurité
Organe de sécurité protégeant la cuve de toute pression excessive
(aucune modification ne doit être effectué sur ce composant)

6 Bouchon de remplissage du granulat
Assure un remplissage simple et rapide de la cuve

7 Cuve contenant l'abrasif sous pression
Peut contenir jusqu'a 25 Kg de granulat (selon le type de produit)

8 Coupleurs rapide de commande Marche / Arret
Départ et retour de l'air comprimé contrôlant le démarrage de l'aérogommeuse

9 Connexion principale du faisceau d'aérogommage
Permet de véhiculer le mélange air / abrasif

10 Soufflette de nettoyage
Facilite le nettoyage de l'aérogommeuse et des surfaces traitées

11 Régulateur de pression
Détermine la pression de travail (plage de réglage : 0,5 à 8 bars)

12 Manomètre 0 - 10 bars
Indique avec précision la pression de travail réglée via le régulateur (11)

13 Bouchon de vidange de cuve
Permet de vider l'intégralité du granulat contenu dans la cuve

14 Poignées de transport
Assure également la protection des équipements fragiles en cas de chute

15 Alimentation d'air comprimé
Raccordement sur le réseau d'air par raccord express (**8 bars Maximum**)

PREMIER DÉMARRAGE

Alimentation d'air

L'alimentation de l'aérogommeuse s'effectue via le raccord express situé derrière l'appareil. Afin d'utiliser votre aérogommeuse dans les meilleures conditions, nous vous conseillons l'utilisation d'un tuyau d'air comprimé ayant un diamètre intérieur de **10mm minimun**.

La consommation d'air de l'appareil est déterminée par le diamètre de buse utilisée, merci de vous référer au tableau ci-dessous :

	Pression de travail				
Diamètre de Buse	**4 bars**	**5 bars**	**6 bars**	**7 bars**	**8 bars**
3 mm	**400**	**450**	**500**	**600**	**700**
4,5 mm	**800**	**1000**	**1200**	**1300**	**1700**
5,5 mm	**1400**	**1500**	**1600**	**1900**	**2200**

** Les valeurs exprimées en litres par minute ne tiennent pas compte de l'usure éventuelle des buses et des éventuelles pertes de charge dues aux longueurs de tuyaux.*

Avant chaque démarrage, purgez les tuyaux d'alimentation afin d'éliminer toute trace de condensation et vérifiez leurs états. Ils ne doivent pas présenter de défaut (écrasement, griffure), nettoyez si besoin les raccords à chaques extrémités (résidus d'abrasif, corps étrangers).

L'utilisation d'un système de traitement d'air installé entre le compresseur et l'aérogommeuse est indispensable, toute trace d'humidité peut déstabiliser ou bloquer le fonctionnement normal de l'aérogommeuse.

Certains compresseurs sont équipés d'un système de lubrification en ligne, dans ce cas reportez-vous à la notice de votre appareil afin de le désactiver.

(contactez votre revendeur pour toute information complémentaire)

Recommandations en matière de sécurité

Les aérogommeuses portatives NOVGOM 17 sont simples d'utilisation mais requièrent tout de même quelques règles de sécurité :

Ne jamais permettre à des mineurs d'utiliser ce matériel, il ne doit être utilisé que par des personnes ayant pris connaissance de ces instructions.

IMPORTANT :

L'UTILISATION DE CE MATÉRIEL NÉCESSITE LE PORT D'UN ÉQUIPEMENT DE PROTECTION INDIVIDUEL

L'utilisateur doit porter les équipements de protection suivants :

- Casque de sablage normalisé
- Lunettes de sécurité
- Masque de protection des voies respiratoires
- Protections auditives
- Combinaison de travail en cuir
- Gants de protection
- Chaussures de sécurité

Nous vous conseillons l'utilisation du masque complet 3M 6800 pour sa simplicité et ses performances (disponible dans notre catalogue).

Pour votre sécurité, veuillez suivre ces instructions :

- Ne jamais ouvrir les bouchons de remplissage ou de vidange pendant l'utilisation de l'aérogommeuse, verifiez leur serrage avant mise sous pression.
- Ne pas manoeuvrer les tuyauteries d'air l'orsque la pression y est présente.
- Ne jamais tester la pression et le débit d'abrasif en plaçant la main ou les pieds en sortie de lance.
- Evacuez régulièrement le produit abrasif usagé répandu sur le sol ou le plancher d'échafaudage afin d'éviter tout risque de chute.
- Ne jamais bloquer ou modifier le dispositif de commande.
- Ne pas diriger le jet en direction de tierce personne, d'animaux ou de la machine elle même.

PREMIER DÉMARRAGE

Remplissage du granulat

Avant chaque remplissage, vérifiez systématiquement que l'aérogommeuse soit correctement arrêtée et qu'aucune autre personne ne soit suceptible d'enclencher la commande de mise en marche située sur le pistolet. Pour plus de sécurité, fermez la vanne d'arrivée d'air située sur votre compresseur.

L'ors d'un remplissage en cours de travail, attendez au minimum 30 secondes après relache de la gachette avant d'intervenir sur l'appareil.

Le remplissage du granulat s'effectue via le bouchon supérieur *(voir p.3 rep.6)*. Pour l'ouvrir, tourner-le dans le sens anti-horaire. **Il est impératif de toujours utiliser l'entonnoir équipé de son flexible (accessoire fourni avec votre appareil) afin d'éviter tout remplissage excessif et ainsi prolonger la durée de vie de votre matériel.**

Vérifiez également la qualité du produit utilisé, il ne doit jamais présenter de corps étrangers et doit être propre et sec.
Un abrasif recyclé devrat être tamisé (tamis disponible dans notre catalogue).

Refermez le bouchon en veillant qu'il soit correctement enclenché, un serrage à la main est suffisant. Le nettoyer si besoin avant fermeture afin d'éliminer tout résidus d'abrasif, les joints doivent être propres et en parfait état.

Mise en marche

Avant tout démarrage, préparez le chantier en respectant les règlementations locales éventuelles et consignes spécifiques, les zones exposées aux projections devront êtres délimitées et interdites à toute personne non protégée.

Installation :
1. Installez votre compresseur le plus loin possible de la zone de travail.
2. Installez votre aérogommeuse sur une surface plane et sans obstacle.

Branchements :
3. Connectez le faisceau d'aérogommage de votre appareil (nettoyez si besoin les raccords et coupleurs rapide avant connexion).
4. Reliez la machine au compresseur à l'aide des tuyaux d'air adéquats (connectez également le système de traitement d'air).

Préparation :
5. Remplissez la machine avec le granulat adapté à vos travaux *(voir p.5-1).*
6. Vérifiez que la vanne à double fonction soit totalement ouverte.
7. Réglez si besoin, la pression de travail à l'aide du régulateur *(voir p.6-1)*.
8. Sélectionnez la position adaptée de la vanne sélective *(voir p.6-2).*

Démarrage :
9. Démarrez votre compresseur *(reportez-vous à la notice de votre appareil)* et le faire tourner à vide pour en évacuer l'humidité résiduelle.
10. Équipez-vous de votre équipement complet de protection *(voir p.4-2).*
11. Dirigez le pistolet vers la surface à traiter en veillant qu'aucun coude ne se forme (le faisceau doit être le plus linéaire possible) puis appuyez sur la gachette pour démarrer la projection.

Conseils :

La distance entre le pistolet et la surface à traiter devra être adaptée selon les différents cas, on obtiendra souvent un travail plus régulier en éloignant le pistolet. Ne pas perdre de vue que le choix de l'abrasif utilisé reste primordial afin d'obtenir le meilleur résultat. Nous restons à votre entière disposition pour tout conseil concernant l'utilisation de chaque abrasif. Vous pouvez également visiter notre site internet (www.aero-nov.fr) pour obtenir plus d'information sur les consommables disponibles et leurs utilisations.

Dans un souci d'économie de granulat et de carburant, nous vous conseillons de ne pas effectuer de cycle d'arrêt et de démarrage intempestif.

MAÎTRISE DES DIFFÉRENTS RÉGLAGES

Pression de travail

Le réglage de la pression de travail est un paramètre important !
Il détermine la vitesse de projection d'abrasif, donc l'agressivité de l'aérogommeuse, mais également le rapidité de travail.

La plage de réglage est comprise entre 0,5 et 8 bars.

Pour effectuer votre réglage :

1. Soulevez la molette du régulateur pour la déverouiller *(voir p.3 rep.11)*
2. Tournez la : dans le sens horaire pour augmenter la pression
   et dans le sens anti-horaire pour la diminuer
3. Vérifiez votre réglage à l'aide du manomètre situé derrière l'appareil
4. Vérrouillez votre réglage en poussant la molette du régulateur vers le bas

La pression de travail peut varier légèrement après le démarrage de l'aérogommeuse (- 0,5 bars environ).

Conseils :
Nous vous conseillons d'effectuer un test sur une partie discrète afin d'évaluer la pression nécessaire.

Vanne de distribution sélective

La vanne de distribution sélective *(voir p.3 rep.4)* permet le contrôle avec précision du débit d'abrasif, la consommation de l'aérogommeuse est donc dépendante de ce réglage. Cinq positions sont disponibles afin de s'adapter au mieux à l'abrasif utilisé (position 1 étant le plus petit orifice). La vanne peut être manoeuvrée machine en fonctionnement.

Merci de vous référer au tableau ci-dessous afin de déterminer la position la mieux adaptée :

Type de granulat utilisé	Position à sélectionner
Garnet	
350 Mesh	**Position 1**
200 Mesh	**Position 1 - 2**
120 Mesh	**Position 2**
80 Mesh	**Position 2 - 3**
30/60 Mesh	**Position 4 - 5**
20/40 ou 20/60 Mesh	**Position 5**
Abranov	
Standard	**Position 3 - 4**
Bicarbonate	
Standard	**Position 2 - 3**
Abrasif Végétal	
Standard	**Position 3 - 4**
Bille de Verre	
100 - 200	**Position 1 - 2**

Prendre comme repère l'inscription se trouvant sur le dessus de la poignée.

Conseils :
Le réglage de la vanne sélective est déterminé par le type de granulat utilisé et non pas par le type de surface à traiter. Si le rendement ne vous apporte pas entière satisfaction, choisissez peut être un abrasif plus adapté.

MAÎTRISE DES DIFFÉRENTS RÉGLAGES

Vanne à double fonction

La vanne à double fonction *(voir p.3 rep.1)* doit toujours être ouverte au maximum lors d'une utilisation normale, la modification du réglage augmente la pression de cuve de manière à pallier à certaines anomalies de fonctionnement.

Ce réglage interviendra dans deux cas

1 - Décolmatage de la vanne sélective :

Souvent lié à un problème d'humidité, le colmatage est un phénomène rare mais existant. Dans ce cas :

1. Fermez complètement la vanne à double fonction (machine arrêtée)
2. Actionnez la commande de mise en marche de l'appareil (une grande quantité d'abarsif doit être propulsée)
3. Maintenez en fonctionnement quelques secondes
4. Arrêtez la projection
5. Ouvrez au maximum la vanne à double fonction
6. Vérifiez le rétablissement normal du fonctionnement

2 - Réglage secondaire du débit d'abrasif :

L'orsque vous utilisez un abrasif recyclé ou de mauvaise qualité, il peut être utile d'augmenter la pression de cuve de manière à en faciliter l'écoulement. Dans un premier temps, modifiez votre réglage de vanne sélective en sélectionnant une position supérieure, si cette manoeuvre n'a pas corrigée le dysfonctionnement, veuillez suivre ces instructions :

1. Démarrez la projection
2. Vérifiez visuellement le débit de produit en fin de buse
3. Fermez progressivement la vanne à double fonction jusqu'a obtention du débit recherché.

IMPORTANT :

NE JAMAIS UTILISER LA VANNE À DOUBLE FONCTION DANS LE BUT D'ABAISSER LA PRESSION DE TRAVAIL.

LA PRESSION DOIT ETRE RÉGLÉE UNIQUEMENT AVEC LE RÉGULATEUR *(voir p.6-1)*

Conseils :
Vérifiez systématiquement l'ouverture de la vanne à double fonction à chaque changement d'abrasif, elle doit être dans un premier temps ouverte au maximum afin d'obtenir une consommation minimale. Dans le cas ou le débit de produit vous semblerait trop faible, suivez les étapes de réglage ci-dessus.

OPTIONS ET ACCESSOIRES

Les différents types de buses

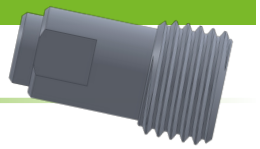

La buse située en bout de pistolet est utilisée afin de guider le produit abrasif sur la surface à traiter, c'est pourquoi son choix reste très important. En carbure de tungstène, sa durée de vie est estimée entre un et deux ans selon l'utilisation soit 400 heures environs.
Deux types de buses disponibles :

Buses type Cylindrique

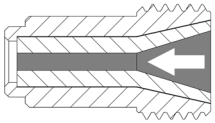

Ce type de buse reste le modèle le plus utilisé. Leur projection d'abrasif en jet droit permet de réaliser un travail net et précis. Elle conviennent à la majorité des travaux de décapage courants.
Disponibles en diamètre nominal suivants : 2 - 2,5 - 3 - 4,5 mm

Buse type Venturi

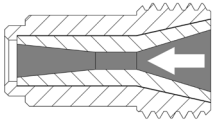

Les buses de type Venturi optimise la largeur du point d'impact grâce à leur jet de forme cônique. Elles sont utilisées principalement pour les grandes surfaces et on l'avantage de créer un rendu final plus uniforme.
Elle sont néanmoins plus bruyantes que les buses de type cylindrique.
Disponibles en diamètre nominal suivants : 2,5 - 3 - 4,5 mm

Attention : Toujours vérifier l'étanchéité de la buse avant utilisation prolongée.

Conseils :
Le diamètre interne de la buse détermine la consommation d'air de l'aérogommeuse, avant tout changement vérifiez les données techniques de votre compresseur et référez-vous au tableau de consommation p.4-1.

Pièces de rechange

Certaines pièces sont considérées comme étants des pièces d'usure et nécéssitent leur remplacement dans un délai plus ou moins long.

Voir tableau ci-dessous :

Désignation	Référence	Repère Page 3
Porte-Buse pour buse Ø 2 à 4,5mm	ART1770	3
Porte-Buse pour buse Ø 5 à 6,5mm	ART1771	3
Joint pour ensemble porte-buse	ART1640	3*
Raccord principal	ART1565	9
Jeux de coupleurs (lance)	ART1703	8
Jeux de coupleurs (machine)	ART1704	8*
Piston de distribution trempé (sans bouton)	ART1553	4*
Joint pour piston de distribution	ART1630	4*
Micro-vanne de commande	ART1632	2*
Vanne à double fonction	ART1705	1

* indique une pièce non visible faisant partie d'un ensemble

ACCESSOIRES

Accessoires disponibles

Kit brumisateur
Certains chantiers exigent parfois d'émettre un minimum de poussière, c'est pourquoi l'utilisation du brumisateur devient indispensable. Amovible, l'ensemble de pulvérisation se fixe directement en bout de pistolet et permet d'humidifier la surface à traiter afin d'en réduire l'émission de poussière. Il se connecte directement sur le réseau d'eau*.

Composition du kit :
- Buse de pulvérisation (avec commande marche / arrêt)
- Tuyau d'alimentation avec coupleurs (longueur 10 mètres)
- Raccord type Gardena® à accouplement rapide

Disponible sous la référence : ART1645

** Pression du réseau : 3 bars minimum*

Tamis de recyclage
Indispensable pour la réutilisation de votre abrasif, le tamis (intermaille 1,10mm) permet de séparer les déchets (peinture, graviers ...) du produit réutilisable et ainsi éviter le blocage éventuel de l'appareil.

Disponible sous la référence : ART1685

Kit Brosse d'aspiration
Simple d'utilisation, le kit brosse d'aspiration permet de supprimer l'éssentiel des poussières émisent par la projection. Équipé d'une bague d'adaptation en aluminium, l'acouplement avec le pistolet se fait rapidement et sans aucune manipulation.

Composition du kit :
- Brosse Y
- Aspirateur eau et poussières avec système de décolmatage

Disponible sous la référence : ART1706

APPENDICE

Foire aux questions

- Puis-je utiliser la machine avec un produit autre qu'abrasif ?

- Non, l'aérogommeuse doit être remplie uniquement avec un produit de type abrasif solide, aucun liquide ne doit être utilisé.

- Est-il possible d'augmenter la vitesse de décapage ?

- Oui, la vitesse de décapage peut être augmentée en modifiant le diamètre de buse utilisée, vérifiez cependant les performances de votre compresseur. Effectuez également des test avec un abrasif de taille différente

- Mon compresseur n'est pas équipé d'un système de traitement d'air, puis-je tout de même utiliser l'aérogommeuse ?

- Il est conseillé de toujours utiliser un sytème de traitement d'air, le taux d'humidité de l'air ambiant peut augmenté et déstabiliser le fonctionnement de l'aérogommeuse.

- J'ai besoin de travailler en étant très loin de mon compresseur, quelle longueur de tuyau d'air je peux utiliser au maximum ?

- Il n'y a pas de longueur maximale recommandée, cependant on notera tout de même une légère perte de charge due aux grandes longueurs. Il sera tout de même impératif d'installer le système de traitement d'air au maximum à 20 mètres de l'aérogommeuse.

- Je travail sur un échaffaudage, puis-je remplir la machine au maximum afin d'augmenter son autonomie ?

- Non, il est impératif de ne jamais dépasser le niveau maximal de remplissage (maximum 3/4) afin de ne pas déteriorer le materiel. Utilisez toujours l'entonnoir fournit avec son flexible.

- J'ai besoin de nettoyer mon espace de travail en fin de chantier, est-il possible d'utiliser la lance afin de souffler les poussières ?

- Oui, vous pouvez fermer l'arrivée d'abrasif en positionnant le piston de distribution de la vanne sélective entre deux positions, cependant ne pulvérisez jamais en direction de surfaces délicates car il n'est pas impossible que quelques grains puissent tout de même être propulsés.

- J'ai récupéré mon abrasif au sol, est-il possible de le remettre dans l'aérogommeuse ?

- Oui, vous pouvez réutiliser votre abrasif à condition qu'il soit propre et sec, il devrat être tamisé avant réutilisation. Les abrasifs pourrons être plus ou moin recyclés selon les différent cas.

- Mon matériel est utilisé tous les jours, est-il obligatoire de vider la cuve de son contenu ?

- Oui, il est préférable de ne jamais stocker la machine remplie de son abrasif, même pour une courte durée.

- Est-il possible de travailler par temps pluvieux ?

- Oui, il est tout à fait possible de travailler par temps de pluie à condition de diposer d'un système de traitement d'air. Cependant il est préférable d'abriter l'aérogommeuse, surtout pendant les phases de remplissage.

- Puis-je utiliser un abrasif présentant des traces d'humidité ?

- Non, il est conseillé de le laisser sècher et de le tamiser avant utilisation. Tout abrasif humide présente un risque de blocage du débit d'abrasif.

Guide de dépannage

ANOMALIES	CAUSES	ACTIONS CORRECTIVES
L'aérogommeuse ne démarre pas	L'alimentation d'air n'est pas en service	Vérifiez la connexion des tuyaux et l'ouverture des vannes d'alimentation sur le compresseur.
	Les coupleurs de commande sont mal connectés	Déconnectez et reconnectez les coupleurs de commande *(rep.8)* en vérifiant leur insertion.
	Le régulateur de pression est réglé au minimum	Vérifiez la pression de travail avec le manomètre *(rep.12)*, et effectuez le règlage de la pression via le régulateur *(rep.11)*.
La pression de travail est insuffisante	Un réglage de pression a été effectué	Vérifiez la pression de travail avec le manomètre *(rep.12)*, et effectuez le règlage de la pression via le régulateur *(rep.11)*.
	Le compresseur ne fournit pas assez d'air	Vérifiez le diamètre de buse utilisée et reportez-vous au tableau de consommation p.4-1 afin de vous assurer que votre compresseur est en mesure d'alimenter correctement l'aérogommeuse. Vérifiez également l'état de propreté du filtre à air du compresseur (reportez-vous à la notice de votre appareil).
	Les connexions d'alimentation présentent des fuites	Vérifiez chaque connexions et remplacez les joint des raccords si nécessaire.
	La buse est usée et son diamètre a augmenté	Vérifiez le diamètre intérieur de la buse installée et la remplacer si nécessaire, reportez-vous à la section «Changement de la buse» p.14.
L'aérogommeuse démarre mais ne s'arrête pas	Les tuyaux de commande sont pincés ou écrasés	Vérifiez l'état de l'ensemble des tuyaux.
	La micro-vanne présente un dysfonctionnement	La micro vanne *(rep.2)* doit être remplacée. Contactez votre revendeur.
Aucun abrasif n'est propulsé	Le niveau d'abrasif dans la cuve est trop faible	Vérifiez le niveau d'abrasif et faire l'appoint si nécessaire.
	La vanne sélective est mal positionnée	Sélectionnez la position adéquate de la vanne sélective en fonction de l'abrasif utilisé, reportez-vous au tableau des positions p.6-2.

Guide de dépannage (suite)

ANOMALIES	CAUSES	ACTIONS CORRECTIVES
Aucun abrasif n'est propulsé (suite)	Un point d'humidité s'est formé	Utilisez la vanne à double fonction afin d'expulser l'abrasif humidifié, reportez-vous à la section «Décolmatage de la vanne sélective» p.7-1. Vérifiez également le fonctionnement de votre système de traitement d'air.
	Un corps étranger bloc le passage d'abrasif	Démontez le piston de la vanne sélective, le nettoyer à l'aide d'une soufflette et remontez l'ensemble, reportez-vous à la section «Démontage du piston de distribution» p.14.
	L'abrasif utilisé dépasse la taille maximale	Remplacez l'abasif contenu dans la cuve par un abrasif de taille inférieur (1,00 mm maximum).
L'abrasif est propulsé quelque instant puis s'arrête	La vanne sélective est mal positionnée	Sélectionnez la position adéquate de la vanne sélective en fonction de l'abrasif utilisé, reportez-vous au tableau des positions p.6-2.
	L'abrasif utilisé est de mauvaise qualité	Utilisez la vanne à double fonction *(rep.1)* afin d'effectuer un réglage secondaire, reportez-vous à la section «Réglage secondaire du débit d'abrasif» p.7.
	Les bouchons de cuve sont mal fermés	Vérifiez l'étanchéité des bouchons de remplissage et de vidange et resserez-les si besoin.
	L'alimentation d'air est trop chargée en humidité	Utilisez la vanne à double fonction afin d'effectuer un réglage secondaire, reportez-vous à la section «Réglage secondaire du débit d'abrasif» p.7. Vérifiez également le fonctionnement de votre système de traitement d'air.
La consommation d'abrasif est excessive	La vanne sélective est mal positionnée	Sélectionnez la position adéquate de la vanne sélective en fonction de l'abrasif utilisé, reportez-vous au tableau des positions p.6-2.
	La vanne à double fonction est trop fermée	Vérifiez et ouvrez la vanne à double fonction au maximum *(rep.1)*.

Guide de dépannage (suite)

ANOMALIES	CAUSES	ACTIONS CORRECTIVES
La consommation d'abrasif est excessive (suite)	Le piston de distribution présente une usure	Le piston de distribution *(rep.4)* doit être remplacé. Contactez votre revendeur.
Des traces d'eau sont visibles sous la machine	L'alimentation d'air est trop chargée en humidité	Il est normal d'observer une légère humidité sous la machine au premier démarrage, cependant si vous apercevez une quantité importante d'eau en cours de travail, vérifiez votre système de traitement d'air. L'alimentation de l'aérogommeuse doit se faire avec de l'air sec (sans condensation).
De l'air s'échappe de la soupape de sécurité	La pression de service est trop élevée	Verifiez la pression de sortie du compresseur, elle ne doit pas dépasser 10 bars.
	La soupape présente un dysfonctionnement	La soupape *(rep.4)* doit être remplacée. Contactez votre revendeur.

Guide de dépannage (suite)

Outils nécessaire :
- **Deux clés plate de 24mm**
- **Clé BTR (allen) de 5mm**
- **Tournevis Torx T.20**
- **Tournevis cruciforme**

Démontage du piston de distribution :

- Videz l'intégralité de la cuve
- Refermez les bouchons de vidange et de remplissage
- Démarrez la projection de manière à expulser le produit abrasif contenu dans le bloc de distribution
- Dévissez complètement la vis de blocage BTR (allen) située sur le côté gauche du piston
- Tournez et tirez le piston vers l'extérieur (Il est impératif de toujours effectuer un mouvement de rotation en même temps afin de ne pas abîmer le joint d'étanchéité, vérifier son état avant remontage, il ne doit pas présenter de méplat ou d'arrachement)
- Remontez à nouveau l'ensemble
- Visser correctement la vis de blocage BTR (allen)

Changement du porte buse :

- Sortir le tuyau de 30mm vers l'extérieur en desserrant les 8 vis Torx de la partie supérieure du pistolet
- La découpe du tuyau doit être la plus plane possible
- Montez le porte-buse directement sur le tuyau, cylindre lisse en premier, filetage vers l'extérieur. Introduire le tuyau en force jusqu'a la butée
- Procédez ensuite à la fixation du porte-buse via les 3 vis cruciforme

Changement de la buse :

- Maintenez l'embase du porte-buse
- Desserrez la buse déjà installée à l'aide d'une clé plate de 19mm
- Installez la nouvelle buse, effectuez un serrage à la clé
- Vérifiez l'étanchéité avant utilisation prolongée

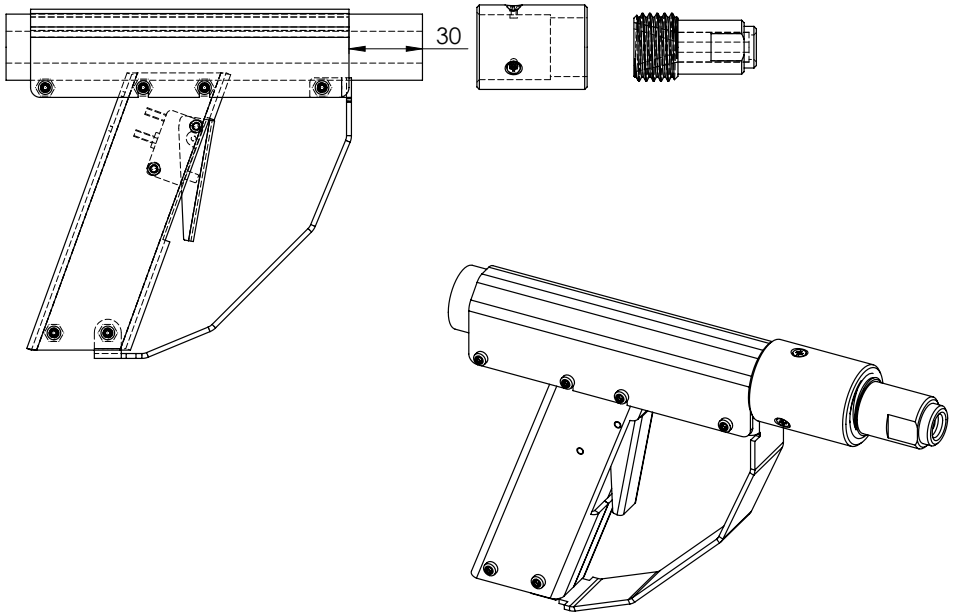

APPENDICE

Caractéristiques techniques

NOVGOM 17

- Capacité de cuve ..... 17,05 Litres
- Longueur de faisceau ..... 10 Mètres
- Buse standard ..... Ø 4,5 mm
- Buses compatibles ..... Ø 2 à 6,5 mm
- Pression d'alimentation ..... 8 bars maximum
- Plage de réglage de pression ..... 0,5 à 8 bars
- Système de distribution ..... Vanne Sélective 5P
- Poids machine seule ..... 30,5 Kg
- Poids total ..... 37,5 Kg
- Dimensions (L × l × h) ..... 400 × 500 × 940 mm
- Traitements de surfaces ..... Anodisation + P Epoxy
- Soufflette de nettoyage ..... Oui
- Fond de cuve cônique ..... Oui

Les aérogommeuses NOVGOM 17 sont fabriquées en conformité avec les normes en vigueurs et controlées avant expédition.

Une déclaration UE de conformité vous est fourni à la livraison, ce document est à conserver soigneusement.

Entretien

L'entretien de l'appareil doit être effectué quotidiennement.

A chaque fin de chantier :

- Vidangez l'intégralité de la cuve
- Nettoyez l'intérieur de la cuve à l'aide d'une soufflette de nettoyage (bouchon de vidange ouvert, *voir p.3 rep.13*)
- Vérifiez qu'aucun résidu d'abrasif ne soit présent
- Refermez les bouchons de remplissage et de vidange
- Enclenchez la mise en marche de l'appareil et attendez jusqu'a total expulsion de l'abrasif contenu dans le faisceau
- Fermez complètement la vanne à double fonction
- Déconnectez le raccord principal du faisceau (vérifiez qu'aucun obstacle ne soit présent devant la machine)
- Enclenchez à nouveau la mise en marche de l'appareil et faite manoeuvrer le piston de distribution de la vanne sélective sur les différentes positions (faites 2 à 3 tours complets)
- Relachez la gachette
- Réouvrez la vanne à double fonction au maximum

Vérification de la soupape :

Une vérification de la soupape de sécurité doit être faite tous les 6 mois afin de garantir son bon fonctionnement,veuillez vous reporter à sa notice d'utilisation fournie avec ce présent manuel.

Nettoyage :

L'entretien extérieur de la machine doit être effectué avec un chiffon humide, ne pas utiliser de produit agressif (type acétone, white spirit etc ...).

IMPORTANT :

LA MACHINE DOIT IMPÉRATIVEMENT ÊTRE STOCKÉE À L'ABRIS DU GEL

NE JAMAIS NETTOYER L'INTÉRIEUR DE LA CUVE À L'AIDE D'UN JET D'EAU

APPENDICE

Garantie

Durée de garantie (date de facture) : 5 ans

Cette garantie vaut sous réserve d'utilisation des abrasifs suivants et validés par la société AERO-NOV Équipements : Garnet, JetMag®, bille de verre, bicarbonate, abrasif Végétal.
La société AERO-NOV Équipements s'engage à remplacer les produits ou pièces qui s'avéreraient défectueux dans des conditions normales d'utilisation, hors pièces d'usure (listées ci-dessous) et dégats occasionnés par une mauvaise utilisation, hors frais de transport, dommages ou frais spéciaux éventuels. Indépendamment des conditions ci-dessus, la société AERO-NOV Équipements peut décider, de son propre choix, de réparer à ses frais les équipements ou pièces défectueuses au lieu de les remplacer.

Pièces d'usure :

- Ensemble buse et porte-buse
- Faisceau d'aérogommage
- Raccords express et coupleur de commande
- Bloc de distribution d'abrasif complet

Durée de vie limitée dans le temps

Pour des raisons de sécurité et conformément à la directive en vigueur des « Équipements sous pression » 2014/68/UE, la durée de vie de votre équipement a été estimé à 10 ans.

Passé ce délai, votre équipement devra faire l'objet d'un contrôle et changement de certains composants.

Dans ce cas, rentrez en contact avec les services techniques d'AERO-NOV.

Notes